NUEVA SERIE CK10

TRACTORES COMPACTOS

KIOTI®
siempre por delante

Cuadro de Instrumentos Iluminado

El cuadro de instrumentos iluminado asegura una gran visibilidad mientras trabaja tanto en un día con sol deslumbrante, como por la noche.

Velocidad Rápida Hidrostática (Modelo HST)

La palanca de la velocidad rápida hidrostática está colocada entre las RPM y el pedal del hidroestático. Una vez que se activa, el conductor ya no tiene que controlar el acelerador para controlar la velocidad. Esto permite que conducir le sea tan fácil como en un coche.

Bloqueo del Diferencial Trasero

La palanca del bloque del diferencial trasero, le permite activar y desactivar el diferencial, permitiéndole mantener la tracción en terrenos con baches o con barro.

9X3 Velocidades

Este modelo de tractor cuenta con 9 velocidades de avance y 3 de retroceso, las cuales ofrecen un rendimiento de alta resistencia. Tanto las marchas de avance como las de retroceso están sincronizadas para un eficiente avance o marcha atrás.

Luz Trasera e Intermitentes

Las estilizadas luces traseras mejoran la seguridad del operador ya que proporcionan un aumento de la visibilidad. Los intermitentes de alta visibilidad le ayudarán a que los otros vehículos le vean cuando circula.

Experimenta la nueva y potente

Serie CK10

Marcador Central

Un marcador central en el capó, mejora la precisión de los surcos en los trabajos de preparación del suelo.

Dirección Hidráulica

La dirección hidráulica minimiza el esfuerzo que se requiere para girar y maniobrar

Doble Pedal Hidrostático

Los modelos HST emplean un sistema de dos pedales, uno con sistema de avance y otro de retroceso, con una conexión suave puede acelerar o decelerar. La presión del pedal es mínima y reduce al operador la fatiga que le pueda causar las largas horas de uso haciendo las mismas tareas repetitivas.

Joystick (Estándar en CK4010)

Los trabajos con la pala cargadora son más fáciles por el uso de una sola palanca en forma de joystick. El joystick vuelve a la posición neutra cuando se suelta. Una posición de flotación permite liberar el cazo sobre la superficie del terreno.

Potente Transmisión Hidrostática

Los modelos HST tienen un rendimiento comprobado, que ofrecen potencia y eficiencia. La transmisión de 3 rangos (Hi/Mid/Low) con la combinación del doble pedal, hará que su trabajo sea más fácil, suave y seguro.

Potente y ecológico motor diesel

El motor Daedong 3B183, con su probado rendimiento y durabilidad cumple con la normativa CEE de bajas emisiones.

Amplio despeje al suelo

El amplio despeje al suelo de 340mm hace que pueda trabajar sobre terreno rocoso o irregular sin dificultades.

NUEVA GENERACIÓN TRACTORES KIOTI

KIOTI CK3510 CK3510H CK4010 CK4010H

Pala Cargadora

La pala cargadora KIOTI KL4010 está diseñada específicamente para los tractores de la serie CK (CK3510, CK3510H, CK4010 y CK4010H), los cuales proporcionan un rendimiento eficiente con un Joystick con distribuidor en cruz. La pala KIOTI, con soportes de estacionamiento, está diseñada para ser acoplada y desacoplada de forma rápida y sencilla. Las palas de la serie CK utilizan el sistema hidráulico del tractor, cuentan con Joystick de una sola palanca con posición flotante y vienen con un indicador de nivel de cazo.

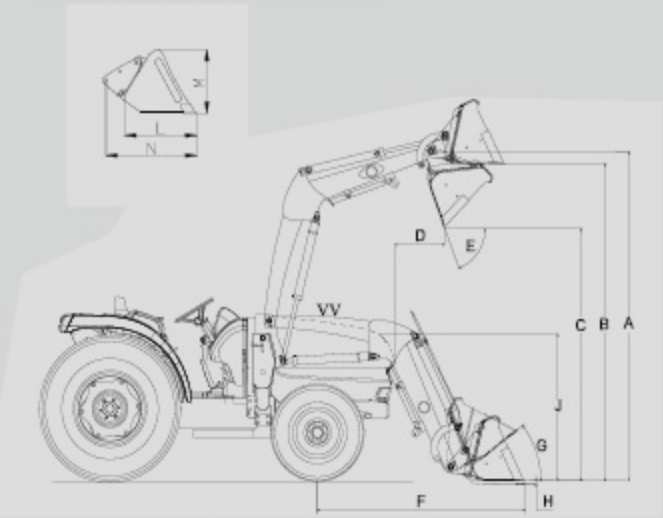

Especificaciones de la cargadora

Modelo	KL4010
A. Máxima altura elevación	2,500mm
B. Altura máxima libre con cazo horizontal	2,234mm
C. Altura con cazo volteado	1,839mm
D. Alcance altura máxima (45°)	321mm
E. Ángulo máximo de volteo	56°
F. Alcance con enganche en el suelo	1,660mm
G. Ángulo	38,9°
H. Profundidad de excavación	124mm
J. Altura total en posición de transporte	1,345mm
L. Profundidad del cazo	470mm
M. Altura del enganche	560mm
N. Longitud del cazo	660mm
S. Capacidad de elevador a altura completa (eje de giro)	764kgf
T. Fuerza de arranque en el eje del giro	1,469kgf
Cilindros de elevación	Ø50x425STmm
Cilindro del cazo	Ø50x395STmm
Peso de la pala con cazo	437 kg
Capacidad del cazo	0,2(0,27)/0,21(0,29)m³

*Las especificaciones y el diseño pueden estar sujetas a cambios sin previo aviso

ISO 9001 NO.954586 | ISO 14001 NO.771475 | OHSAS 18001 NO.K033008

Especificaciones

MODELO		CK3510	CK3510H	CK4010	CK4010H
MOTOR					
Modelo		3B183LWM-E1	3B183LWM-E1	3B183LWM-E1	3B183LWM-E1
Tipo		3 cilindros, en línea vertical, refrigerado por agua, 4 tiempos Diesel			
Potencia Homologada		35 CV		39 CV	
Cilindrada		1.826 cc			
RPM		2.600 rpm			
Capacidad depósito combustible		34 L			
TREN DE TRANSMISIÓN					
Embrague		Disco simple en seco			
Transmisión		Manual	Hidroestática	Manual	Hidroestática
Velocidades		9X3	Infinitas, 3 rangos	9X3	Infinitas, 3 rangos
Bloque del diferencial		Estándar trasero			
Frenos		Disco en baño de aceite			
TDF		Conexión mecánica			
Trasera (rpm)		540 / 750			
Ventral (opcional)		(2.000)			
SISTEMA HIDRÁULICO					
Tipo de bomba		De engranaje			
Capacidad de las bombas (caudal máximo)		45 L/min			
Enganche 3 puntos		Categoría I			
Capacidad máx elevación		1.030 kg			
Sistema hidráulico de elevación		Control de posición			
Número de distribuidores		2 distribuidores (4 salidas)		2 distribuidores (4 salidas)	
Dirección		Hidráulica con orbitrol			
TAMAÑO DE LOS NEUMÁTICOS					
Neumáticos AG césped, industrial	Delanteros	7-16 (28X8.5-15, 27X8.5-15)			
	Traseros	11.2-24 (41X14-20, 15-19.5)			
VELOCIDADES					
Hacia delante		1.52 ~ 28	0 ~ 28	1.52 ~ 28	0 ~ 28
Marcha atrás		1.90 ~ 15.39	0 ~ 28	1.90 ~ 15.39	0 ~ 25.48
DIMENSIONES					
Longitud total (con enganche 3 puntos)		3.010 mm			
Anchura (pisada mínima)		1.400 mm			
Altura (ROPS)		2.430 mm			
Distancia entre ejes		1.670 mm			
Despeje al suelo		340 mm			
Ancho de vía	Delantera	1.132 mm (neumáticos AG)			
	Trasera	1.302 (neumáticos AG)			
Radio de giro	m	2.4			
Peso con ruedas Agrícolas		1.215 kg	1.240 kg	1.215 kg	1.240 kg

*NOTA: Las especificaciones y el criterio pueden estar sujetos a cambios sin previo aviso

Equipamiento Estándar

- Conexión de 7 terminales
- Retrovisor
- Claxon
- Freno de mano
- Faro
- Tapa TDF
- Enganche delantero
- Joystick (solo CK4010)
- Enganche rápido (solo CK4010)

Equipamiento Opcional

- Kit TDF ventral
- Luz de trabajo trasera
- Kit de crucero HST
- Marco techo
- Caja de herramientas
- Contrapesos delanteros y traseros
- Cabina homologada

KIOTI® siempre por delante

Catron Internacional, S.A.U.
Avda. Ausías March, 222
46026 - Valencia, Spain
Tel.: 0034 96 339 0310
Fax: 0034 96 339 0315
www.catron.es
www.kioti-iberica.com
info@catron.es

Concesionario Oficial: